special tomato

PRODUKTER TIL BØRN OG TEENAGERE MED SPECIELLE BEHOV

GLOBAL CAREHAB

dansk

DEN SPECIELLE "TOMATO" I MIN FAMILIE

Min far og mor fik fire børn. De første tre børn var raske og sunde. Så kom jeg, et anderledes barn med Down Syndrom. Jeg havde et hul i mit hjerte, en rift i mit hjerteventil, gulsot, en stor tunge og et misdannet hoved. I takt med at jeg blev ældre, fandt jeg ud af, at jeg også er langsommere til at lære.

En dag irriterede det mig, at jeg havde det svært med mine lektier. Jeg fortalte min far dette og han fortalte mig herefter en historie fra det år jeg blev født, hvor han havde været ude og plukke tomater i haven. Hvert år planter min far forskellige grøntsager og han elsker specielt at plante tomater. Ved høsttid var der kommet bøftomater på en af buskene. Han så en misdannet tomat, hvilket fangede hans opmærksomhed. Den havde en stor, glat side, hvilket fik min far til at plukke den og studere den, fordi den så unik og appetitvækkede ud. Ved aftensmaden var tomaten lige så lækker som resten af tomaterne.

Selvom jeg er anderledes, grundet min downsyndrom, elsker min familie og mine venner mig lige så meget og ønsker at hjælpe når jeg har brug for det. Min far fortæller mig ofte, at jeg på trods af mine store indlæringsvan-skeligheder, stadig er ligeså speciel som mine brødre og søster, grundet min udadvendte og stærke personlighed. Jeg må være den specielle "tomat" på vores families busk!

INDHOLDSFORTEGNELSE

KLAPVOGNE

EIO	4-hjulet klapvogn	SPECIAL TOMATO®	4
JOGGER	3-hjulet klapvogn	SPECIAL TOMATO®	6

BORD

MAT	Mobilt Aktivitest Bord	SPECIAL TOMATO®	8

SIDDE SYSTEMER

MPS SÆDE	klassisk 2-delt	SPECIAL TOMATO®	9
MPS SÆDE	hi-low understel	SPECIAL TOMATO®	10
MPS SÆDE	mål og størrelser	SPECIAL TOMATO®	12
SITTER	bløde formstøbte sæder	SPECIAL TOMATO®	14

SÆDER OG RYG HYNDER

LINER	ryg og sæde hynder	SPECIAL TOMATO®	16
BOOSTER	sæde hynde	SPECIAL TOMATO®	17
HRC + EPP	træ højstol + sæde hynde	SPECIAL TOMATO®	18

TERAPI PRODUKTER

TERAPI	ruller og kiler	SPECIAL TOMATO®	20

TOILET

POTTY	blødt sæde - hulformindsker	SPECIAL TOMATO®	22

MÅLSKEMA TIL BARN / STØRRELSE 23

EIO
4-hjulet klapvogn

BEMÆRK

- Quick release hjul (aftagelige og solide hjul)
- Drejelige forhjul med retningsstabilisator
- Trinløs vinkeljusterbar ryg
- Parkeringsbremse
- Vinkeljusterbar skubbebøjle
- Vinkeljusterbar fodstøtte
- "Vindue" i kaleche
- Polstret nakkestøtte/hovedstøtte
- 5-punktsele med skulderpuder
- 4 stk. polstrede puder til overkrop og hofte
- Sammenklappelig
- Letvægts aluminiumstel

Special Tomato® EIO klapvognen er den bedste af begge verdener... en klapvogn med støtte til specielle behov og en letvægtsklapvogn som sørger for, at gøre hverdagen lidt lettere!

EIO klapvognen kan anvendes som barnets første klapvogn, til en brugerhøjde på ca. 120 cm. Nu kan du tage dit barn med hvor som helst, uden at skulle bekymre dig om barnets støtte. Dette klarer EIO klapvognen nemlig for dig!

EIO klapvogn

Artikel nr. / HMI nr.	63009900 / 54868
Sædelængde	35,5cm
Sædedybde	30,5 cm
Ryghøjde	61 cm
Max brugervægt	40 kg
Max brugerhøjde	125 cm
Stel vægt	10 kg

GLOBAL CAREHAB
www.globalcarehab.com
info@globalcarehab.dk
+45 24 65 55 50

MÅL PÅ EIO: SAMMENKLAPPET

Bredde med baghjul	59 cm
Bredde uden baghjul	55 cm
Længde	93 cm
Højde	52 cm

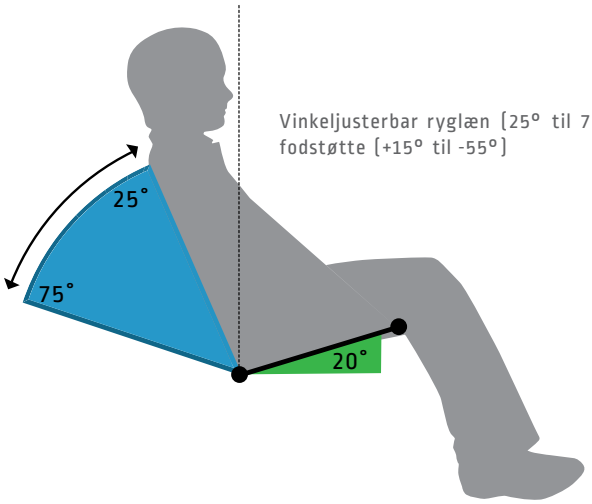

1. Størrelse 1 og 2 Soft-Touch® Liners (side 8) monteret i klapvognen - med valg af farverne rød, lilla, blå eller grå
2. Størrelse 1 og 2 Soft-Touch® Sitters (side 12) monteret i klapvognen - med valg af farverne blå, grå eller lilla
3. 5-punktssele med brystbælte og polstrede skulderpuder. Aftagelig og justerbar hynder til overkroppen og hofterne.
4. Kurv
5. VejrPose til ben - to modeller
   1. Pose til ben med Sæde og Ryg
   2. Pose til ben uden Sæde og Ryg
6. Let skubbelige store luftfri hjul, drejelige forhjul med retningsstabilisator.
7. Justerbar skubbebøjle, polstret hovedstøtte og aftagelig kaleche med vindue og stor lomme.
8. Regnslag
   GC69500100

JOGGER
3-hjulet klapvogn

BEMÆRK

- Drejelige forhjul med retningsstabilisator
- 3 lufthjul
- Vinkeljusterbar ryg
- Skivebremse på forhjul, aktiveres fra skubbebøjlen
- Højdejusterbar skubbebøjle
- Fodstøtte
- "Vindue" i kalechen
- 5-punktssele
- Affjedring på baghjulene
- Sammenklappelig ved transport
- Letvægts aluminiumstel

Special Tomato™ Joggeren er for dem som virkelig ønsker en letvægts- og manøvredygtig klapvogn, der ikke går på kompromis med sidde komforten. Med sit super lette aluminiumsstel, foldes den med lethed og kan passe ind i de fleste mindre biler. Det komfortable sæde hvor ryggen kan vinkles har en kaleche med et "vindue" så man kan holde øje med barnet. Til børn med behov for estra støtte, kan Liner sæde og ryg samt Sitter sædet monteres i Joggeren.

JOGGER klapvogn

Artikel nr. / HMI nr.	62009900 / 73744
Sædebredde	35 cm
Sædedybde	30 cm
Ryghøjde	61 cm
Max brugervægt	50 kg
Max brugerhøjde	125 cm
Stel vægt	12 kg

GLOBAL CAREHAB
www.globalcarehab.com
info@globalcarehab.dk
+45 24 65 55 50

MÅL PÅ JOGGER: SAMMENKLAPPET

Bredde med baghjul	65 cm
Bredde uden baghjul	53 cm
Længde	88 cm
Højde	45 cm

Foldes i 1 trin til en meget kompakt størrelse (foldes med kaleche og kurv)

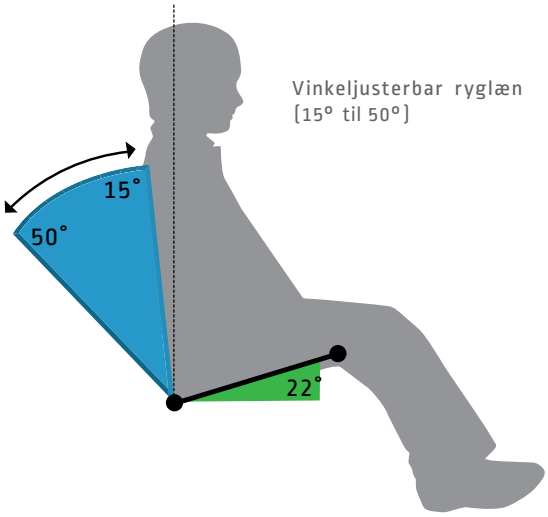

1. Størrelse 1 og 2 Soft-Touch® Liner (side 8) monteret i klapvognen med farvevalg af rød, lilla, blå eller grå
2. Størrelse 1 og 2 Soft-Touch® Sitter (side 12) monteret i klapvognen med farvevalg af blå, grå eller lilla
3. Polstret betræk med vinkelsjusterbar rygstøtte, funktionel affjedring på hjulene og en fodplade med sider
4. 12" dejlige forhjul med luft, og quick-release 12" baghjul med luft
5. VejrPose til ben - to modeller
   1. Pose til ben med Sæde og Ryg
   2. Pose til ben uden Sæde og Ryg
6. Aftagelig kaleche med "vindue" og højdejusterbar skubbebøjle.
7. Kurv
   62010000
8. Hovedstøtte
   62020000
9. Regnslag
   GC69500100

MAT
Mobilt Aktivitets Bord

Justerbar, Manøvredygtig og Alsidig

- To størrelser: Lav & Høj
- Højde justerbar
- Vinkel justerbar
- Nemt at flytte rundt

75mm drejelige forhjul med lås

110mm faste baghjul, som gør det nemt at holde bordet stille

Bordmål	Lav version: Specifikationer	Høj version: Specifikationer
Artikelnummer /HMI	65000109 / 106332	65000309 / 106333
Laveste Bord til Gulv	40 cm	51 cm
Højeste Borg til Gulv	53 cm	71 cm
Vægt	10,80 kg	13 kg
Bordets overflade	71 cm (bred) x 51 cm (dybde)	71 cm (bred) x 51 cm (dybde)

1. Vinkeljusterbart
   0 - 80 grader

2. Justerbar højde
   Lavt: 40-53 cm
   Højt: 50-71 cm

3. Benyt sammen med kørestol
   71 cm bred base gør det muligt for de fleste kørestolsbrugere at komme helt hen til bordet.

4. Benyt med Soft-Touch® Sitteren
   Designet til at kunne passe sammen med Soft-Touch Sitteren til forskelige aktiviteter.

5. Benyt med en gangvogn
   71 cm bred base gør det muligt for brugere af et gangstativ at komme helt hen til bordet.

GLOBAL CAREHAB
www.globalcarehab.com
info@globalcarehab.dk
+45 24 65 55 50

2 year warranty

MPS SÆDE
Klassisk 2-delt

- Justerbar 5-punktssele
- Hip-Flex® sædepuder
- Højdejusterbar ryghynde med sidestøtter & hovedstøtte

Justerbart bord
Dybdejusterbar. 60° justering. Bordet opbevares let på bagsiden af den transportable base, når barnet ikke har brug for det.

Hip-Flex® juseringen giver en justering af hoftevinklen fra 15° hoft flexion til 15° hofte extension.

MPS tilbehør

1. Mobil gulvbase
   79070100 Lille
   79070300 Stor

2. Hovedstøtter med sidestøtte
   MHL vist i lilla.
   Se næste side

3. Standard hovedstøtte.
   MHS vist i rød.

4. Valgfrie puder
   MS5 vist i blå.
   Fire størrelser på sædepuder og to rygpuder for yderligere vækst
   Se næste side.

5. MPS bord
   79060159 Grå, lille
   79060359 Grå, stor
   Dybdejusterbar. 60° vinkling. Bordet opbevares let bagpå den transportable base

Push Chair tilbehør:

6. Kaleche 79210000
   Beskytter barnet mod solen og har et "vindue så du som forældre hele tiden har mulighed for at se dit barn

   Rejsetaske til klapvogn 79220000

7. Mulighed for at opgradere hjulene
   79230000
   19cm Solide forhjul og 31,7cm baghjul med luft.
   Sæt af 4.

8. MPS Push Chair Base 79200000
   Let sammenklappelig ved transport. Målene eller sammenklapningen: B18cm × D18 cm × L122 cm. Har en maxvægt på 67,5 kg og vejer selv kun 9 kg. 30° fast sæde vinkling.

MPS SÆDE
Hi-low understel

BEMÆRK

- Pris fornuftige tilpassede sæder
- Tilt-in-Space med barn i sædet
- Højdejusterbart bord
- Formstøbt pudestøtte
- Justeringer uden værktøj
- Ergonomisk seledesign
- Soft-Touch® materiale

MPS blå med bord

MPS grøn med bord

MPS rød med bord

MPS lilla med bord

GLOBAL CAREHAB
www.globalcarehab.com
info@globalcarehab.dk
+45 24 65 55 50

1. Ergonomisk skubbebøjle som er komfortabel i alle højder.
2. Træ struktur
trækomponent holder sæde og gulv-base sammen
3. "Tilt-in-Space" fra -30° to 10° vinkling af sæde med barn i sædet
4. Højdejusterbare puder reguleres uden værktøj.
5. Vinkel-, højde- og dybdejusterbar fodstøtte. Giver mulighed for optimal positionering.
6. 30° hofte justering i sædehynde
7. Drejelige hjul med lås
alle 4 hjul (2") har lås og kan drejes 360 grader
8. Vinkeljusterbart bord
9. Hi-Low funktion
Muliggør aktiviter i sædet fra gulv til bord højde

Find din størrelse

Vælg fra 1 - 4

1: Vælg farve

Rød ☐ Lilla ☐ Grøn ☐ Blå ☐ — På lager

Grå ☐ Lysegrå ☐ — Bestillingsvare

2: Hovedstøtte

MHS og MHL hovedstøtte passer til begge (MS) og (ML) sædeskaller

MHS (Standard)

B 19cm
H 16,5cm

MHL (med sidestøtter)

B 18cm
H 15cm

3: Rygpude

MS2 ☐

B 20cm
H 21,5cm

MS4 ☐

B 23cm
H 28 cm

ML2 ☐

B 25,5cm
H 28cm

ML4 ☐

B 28cm
H 33cm

4: Sædepude

MS1 ☐

B 18cm
D 15cm

MS3 ☐

B 22cm
D 20cm

MS5 ☐

B 25cm
D 25cm

MS7 ☐

B 25cm
D 30cm

ML1 ☐

B 28cm
D 28 cm

ML3 ☐

B 30cm
D 33 cm

ML5 ☐

B 33cm
D 38 cm

ML7 ☐

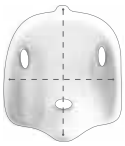

B 33cm
D 43cm

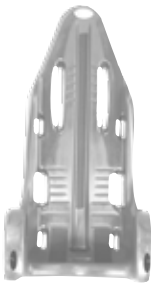

Lille Skal(MS)

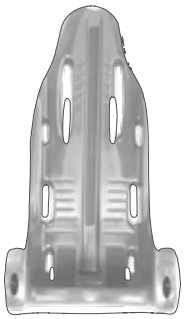

Stor Skal (ML)

GLOBAL CAREHAB
www.globalcarehab.com
info@globalcarehab.dk
+45 24 65 55 50

	Lille MPS Rygpude		Stor MPS Rygpude	
MPS ryg specifikationer	MS2	MS4	ML2	ML4
Alder	9 m. - 3 år	2 - 9 år	6 - 9 år	8 - voksen
Brugerhøjde	71-94cm	81-132cm	114-147cm	122 cm-voksen
Max. vægt	36 kg		67 kg	
Bredde	20cm	23cm	25cm	28cm
Højde	21cm	28cm	28cm	33cm
Top af ryghynde	28-40cm	38-51cm	38-51cm	48-56cm
Top af hovedstøtte	45-58 cm	53-66 cm	61-71 cm	66-76 cm

	Lille MPS Sædepude				Stor MPS Sædepude			
MPS sæde specifikationer	MS1	MS3	MS5	MS7	ML1	ML3	ML5	ML7
Alder	9 m. - 3 år	2 - 5 år	4 - 8 år	5 - 9 år	6 - 9 år	8 - 11 år	10 - 14 år	12 - voksen
Brugerhøjde	71-94 cm	81-109 cm	101-127 cm	109-132 cm	114-147 cm	122-152 cm	122-157 cm	147 cm - voksen
Max. vægt	36 kg				67 kg			
Sædebredde	18 cm	23 cm	25 cm	25 cm	28 cm	30 cm	33 cm	33 cm
Sædedybde	15 cm	20 cm	25 cm	30 cm	28 cm	33 cm	38 cm	43 cm
Afstand mellem sæde og fodstøtte	15-40 cm	15-40 cm	15-40 cm	15-40 cm	20-45 cm	20-45 cm	20-45 cm	20-45 cm
Top af ryghynde	28-40 cm	38-51 cm	38-51 cm	38-51 cm	38-51 cm	48-56 cm	48-56 cm	48-56 cm
Top af hovedstøtte	45-58 cm	53-66 cm	53-66 cm	53-66 cm	61-71 cm	66-76 cm	66-76 cm	66-76 cm
Hoftevinkling	-15° to +15°	-15° to +15°	-15° to +15°	-15° to +15°	-15° to +15°	-15° to +15°	-15° to +15°	-15° to +15°
Sædehøjde	38 cm	38 cm	38 cm	38 cm	46 cm	46 cm	46 cm	46 cm

Tilbehør		
Bord	61 × 43 × 5 cm	3,6 kg

Hi-Low understel
MPS sæde med fodstøtte

Lille (MS) 79300109, HMI 89911
Stor (ML) 79300309, HMI 89912

MPS sæde med fodstøtte

Lille (MS) 79030109
Stor (ML) 79030309

Mobil base - Klassisk 2-delt
MPS sæde med fodstøtte

Lille (MS) 79010109
Stor (ML) 79010309

Klapvogn
MPS sæde med fodstøtte

Lille (MS) 79020109
Stor (ML) 79020309

SITTER
Bløde formstøbte sæder

BEMÆRK

- Latexfrit materiale
- Sømfri og fleksibelt materiale, så man undgår revner og afskalning
- Vandtæt for væsker
- Anti-bakteriel materiale
- Nem af rengøre med almindelig disinfektion
- Kan monteres i Jogger "Special Tomato"
- Kan monteres i EIO "Special Tomato"
- Kan monteres sikkert på almindelige stole

Sitter sæderne med den unikke "Soft-Touch™" egenskab er formstøbte og bløde, hvilket giver en uovertruffen komfort for brugeren. Sitter sæderne er slidstærke og kan modstå den daglige slitage - derfor giver vi 5 års garanti. Sitter sæderne er med deres alsidige anvendelses muligheder blevet en af topmodellerne inden for produkt serien Special Tomato® til børn med specielle behov. Sæderne kan let rengøres med almindelig rengørings-middel, hvilket gør Sitter sæderne yderst hygiejniske og andvendelige til flere brugere i skoler, institutioner eller lignende.

Sittersæde i en Joggerklapvogn

Sittersæde i en EIO klapvogn

Sittersæde på stol

Sittersæde på standard base

Sittersæde på mobil base

Sittersæde på gulvbase 1,2,3

GLOBAL CAREHAB
www.globalcarehab.com
info@globalcarehab.dk
+45 24 65 55 50

Sitter specifikationer	Størrelse 1	Størrelse 2	Størrelse 3	Størrelse 4	Størrelse 5
Vægt	9-18kg	13-27kg	18-36kg	22-50kg	40-90kg
Højde	76-89cm	89-122cm	101-142cm	127-165cm	137-188cm
Alder	1 - 2 år	2 - 6 år	6 - 9 år	9 - 14 år	13 år - voksen
Indre sædedybde	18 cm	24 cm	29 cm	34 cm	40,5 cm
Indre sædebredde	20 cm	25,5 cm	30,5 cm	35 cm	40,5 cm
Ryghøjde	53 cm	66 cm	73,5 cm	89 cm	99 cm
Samlet sædedybde	30,5 cm	35,5 cm	40,5 cm	48 cm	53 cm
Samlet bredde	30,5 cm	35,5 cm	40,5 cm	45,5 cm	51 cm
Samlet højde	63,5 cm	73,5 cm	86 cm	102 cm	112 cm
Sædets vægt	2,7kg	4,5kg	5,8kg	6,8 kg	8,5 kg

Artikel nr. / HMI nr.	Størrelse 1	Størrelse 2	Størrelse 3	Størrelse 4	Størrelse 5
Sittersæde	7701010x / 72650	7701020x / 72651	7701030x / 72652	7701040x / 72653	7701050x / 72654
Sitter m. stationær base	7711010x	7711020x	7711030x	7711040x	7711050x
Sitter m. mobil base	7721010x / 72655	7721020x / 72655	7721030x / 72655	7721040x / 72655	7721050x / 72655
Sitter m. gulvbase 1,2,3	7801010x / 73765	78010209 / 73766	7801030x / 73766		

Farve = x 2 4 9

1. Slankt moderne design som gør det muligt at tilte sædet 25° tilbage
2. Hoved- og sidestøtte set oppefra
3. Justerbar 5-punktssele
4. Stropper som sikre at sædet kan fastspændes til en stol
5. Indbygget abduktion
6. Valgfri nakkestøtte 77020000

LINER
Ryg- og sædehynder

Liner sædet og ryggen har gode anvendelsesmuligheder til både forskellige situationer samt på forskellige produkter. Bløde og støttende hynder giver tilsammen en komfortabel løsning. Kan tilpasses forskellige stole, alt efter hvilken lokation du befinder dig på.

BEMÆRK

- Bløde og formstøbte sæde- og rygpuder
- Indbygget sidestøtter i rygpude
- Indbygget abduktion i sædepude
- Hoftesele for ekstra støtte
- Stropper til at fastspænde Liner puderne til stolen
- Letvægts- og bærbar sæt
- Velegnet til klapvogne, stole og kørestole
- Holdbar og nem at gøre ren

KOMBINATIONER

Letvægts- og bærbart sæt

Rødt linersæde og -ryg i en Jogger

Rødt linersæde og -ryg i en EIO

Liner puder på en HRC stol

LINER Ryg

		Størrelse 1 (LB1)	Størrelse 2 (LB2)	Størrelse 3 (LB3)	Størrelse 4 (LB4)	Størrelse 5 (LB5)
	Artikel nr. / HMI nr.	7205010x / 72644	7205020x / 72645	7205030x / 72646	7205040x/106410	7205050x/106411
Indre mål	Bredde	19 cm	22 cm	25 cm	33 cm	36 cm
	Højde	25 cm	34 cm	37 cm	39 cm	41 cm
Ydre mål	Bredde	27 cm	31 cm	34 cm	37 cm	41 cm
	Højde	25 cm	34 cm	37 cm	39 cm	41 cm
	Vægt i kg	0,5 kg	0,5 kg	0.6 kg	0,8 kg	1 kg

LINER sæde

		Størrelse 1 (LS1)	Størrelse 2 (LS2)	Størrelse 3 (LS3)	Størrelse 4 (LS4)	Størrelse 5 (LS5)
	Artikel nr. / HMI nr.	7204010x / 72640	7204020x / 72641	7204030x / 72642	7204040x/106408	7204050x/106409
Indre mål	Bredde	20 cm	25 cm	30 cm	35 cm	40 cm
	Dybde	20 cm	25 cm	30 cm	35 cm	40 cm
Ydre mål	Bredde	28 cm	31 cm	35 cm	44 cm	49 cm
	Dybde	27 cm	33 cm	38 cm	44 cm	49 cm
	Vægt i kg	0,5 kg	0,9 kg	1,3 kg	2,0 kg	2,3 kg
	Forøget sædehøjde	5,5 cm	6 cm	9 cm	9 cm	9 cm

Farve = x 1 2 4 9

GLOBAL CAREHAB
www.globalcarehab.com
info@globalcarehab.dk
+45 24 65 55 50

5 year warranty

BOOSTER
Sædehynde

Booster sædet forhøjer siddehøjden med 10 cm

BEMÆRK

- 3-punkts sikkerhedssele
- Giver højde og stabilitet af bækkenet
- Nedre ryg / sakral samt lårstøtte

Ud over at fastspænde sædet til en stol, kan stropperne også bruges til at transportere sædet med lethed.

Let og transportabelt

Formstøbt for bedre komfort og siddestabilitet

BOOSTER sæde

	Indre mål			Ydre mål				
Artikel nr. / HMI nr.	Sædebredde	Sædedybde	Ryghøjde	Sædebredde	Sædedybde	Samlet højde	Vægt i kg	Forøget sædehøjde
7300000x / 89907	25,4 cm	24 cm	11,4 cm	34,3 cm	34,3 cm	19,7 cm	2 kg	10 cm

Farve = x 1 2 4 9

HRC
Træ højstol

Vist med et EPP sæde i rød
samt plast top til bord

BEMÆRK

- 3-punkts bækkensele
- Højdejusterbar fodplade
- Dybdejusterbar fodplade
- Højdejusterbar siddeplade
- Dybdejusterbar siddeplade
- Valgfrit tilbehør såsom bord, fodstøtter og puder.

KOMBINATIONER

EPP sæde og HRC ryghynde

HRC sæde- og ryghynde

Liner hynder

HRC Sæde & Ryg

	Sæde	Ryg
Artikel nr.	6104000x	6105000x
Bredde	44 cm	43 cm
Dybde / Højde	30 cm	20 cm

Farve = x 1 2 4 9

HRC

Artikel nummer	61000000
Siddepladens mål	B42cm x D23,5cm
Siddepladens højde over jorden	42cm to 61cm
Fodpladens mål	B42cm x D29cm
Fodpladens højde over jorden	10cm to 38cm
Bordets mål	B48cm x D20,3cm
Bordhøjden	66cm
Maksimum vægt	112,5kg
Samlet mål	B43cm x D53cm x H84cm

GLOBAL CAREHAB
www.globalcarehab.com
info@globalcarehab.dk
+45 24 65 55 50

EPP - Sædehynde

EPP sædet kan monteres på HRC træstolen eller andre træstole.
Bemærk at EPP sædet er produceret til at passe sammen med den buede træryg.

Letvægts- og bærbar sæde

Nem at montere på træstol

BEMÆRK

- Formstøbt sæde
- Indbygget abduktion
- Sidestøtte
- Støtte af bækkenet

EPP Sæde

	Indre mål			Ydre mål				
Artikel nr. / HMI nr.	Sædebredde	Sædedybde	Ryghøjde	Sædebredde	Sædedybde	Samlet højde	Vægt i kg	Forhøjet sædehøjde
6107000x / 89908	28 cm	24 cm	8 cm	35 cm	35 cm	20 cm	2 kg	8 cm

Farve = x 1 2 4 9

1. Inkluderet 3-punkts bækkensele
2. Valgfri fodstøtter
3. Fodplade og siddeplade kan justeres i både dybde og højde
4. Kan indstilles til både børn og voksne
5. Valgfri plasttop til træbord

TERAPI
Ruller & kiler

BEMÆRK

- Soft-Touch™ behageligt materiale at røre ved
- Størst mulig komfort og holdbarhed
- Latex-frit materiale
- Sømfri og fleksibelt materiale, så man undgår revner og afskalning
- Uigennetrængeligt for væsker.
- Materiale kan modstå revner
- Inkluderer anti bakteriel middel
- Rengøres nemt med almindeligt disinfektion
- Håndtag som gør det nemt at transportere

TERAPI RULLER

Soft-Touch™ terapirullen er designet til øvelser med extension og flexion, balance, postural terapi og neuro udviklingsaktiviteter. For at give en solid platform til terapeutiske anvendelses områder er der en solid kerne i alle ruller, undtagen de ruller med 8 cm og 10 cm diameter.

	Størrelse 1	Størrelse 2	Størrelse 3	Størrelse 4	Størrelse 5	Størrelse 6	Størrelse 7
Artikel nr. / HMI nr.	7500010x / 73746	7500020x / 73747	7500030x / 73748	7500040x / 73749	7500050x / 73750	7500060x / 73751	7500070x / 73753
Diameter	8 cm	10 cm	15 cm	20 cm	20 cm	25 cm	30 cm
Længde	20 cm	61 cm	61 cm	61 cm	91 cm	91 cm	91 cm
Vægt	0,1 kg	0,6 kg	1,4 kg	2,2 kg	3,3 kg	4,4 kg	5,8 kg

Farve = x 4 9

GLOBAL CAREHAB
www.globalcarehab.com
info@globalcarehab.dk
+45 24 65 55 50

TERAPI KILER

Soft-Touch™ terapikiler er ideelle for anvendelsesområder såsom tilpasning af holdning, balance og muskeltonus kontrol. De kan anbefales til aktiviteter for grov og fin motorik, samt dynamisk bevægelses mønstre.

	Størrelse 1	Størrelse 2	Størrelse 3	Størrelse 4	Størrelse 5
Artikel nr. / HMI nr.	7600010x / 73757	7600020x / 73758	7600030x / 73759	7600040x / 73760	7600050x / 73761
Højde	10 cm	15 cm	20 cm	15 cm	20 cm
Bredde	51 cm	51 cm	51 cm	61 cm	61 cm
Længde	56 cm	56 cm	56 cm	71 cm	71 cm
Vægt	2,3 kg	2,5 kg	3 kg	3,8 kg	4,7 kg
Vinkel	10 °	16°	20°	12°	16°

Farve = x 4 9

POTTY
Blødt sæde (hulformindsker)

BEMÆRK

- Til når du er på farten
- Blødt og tilpasset for bedst mulig komfort
- 2 forskellige former for forskellige toiletter / ergonomi
- Rengøres nemt med almindelig disinfektion
- Uigennemtrængelig for vækser og let at holde rent og hygiejnisk
- Inklusiv en hygiejnisk taske

Aflangt toiletsæde

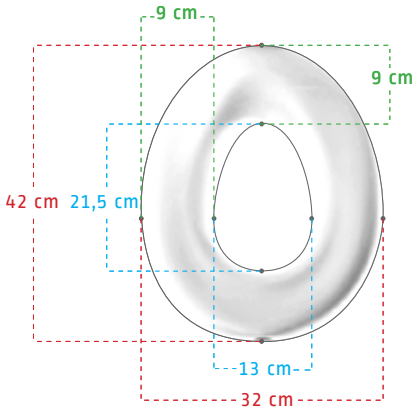

Rundt toiletsæde

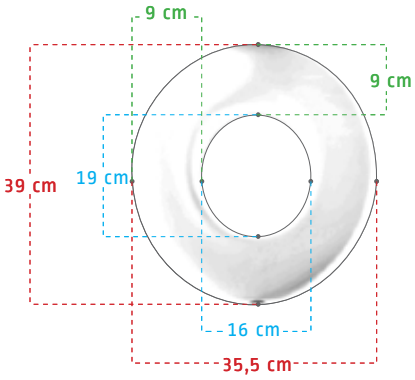

Blød og tilpasset

Taske forret med plast.

	Aflangt	Rund
Artikel nr. / HMI nr.	7402000x / 73771	7401000x / 73770
Totalbredde	32 cm	35,5 cm
Totaldybde	42 cm	39 cm
Tykkelse	3 - 5 cm	2,5 - 5 cm
Hulstørrelse B x D	13 cm x 21,5 cm	16 cm x 19 cm

Farve = x 4 9

GLOBAL CAREHAB
www.globalcarehab.com
info@globalcarehab.dk
+45 24 65 55 50

5 year warranty

MÅLING AF BARNET

For at finde den rette størrelse produkt og tilbehør, behøves der nogle generelle indformationer omkring barnet.

Guiden herunder vil hjælpe dig med at måle barnet. Ellers kan du også kontakte os på vores hjemmeside for yderligere hjælp - see bagsiden:
www.globalcarehab.com

Alder

Vægt, kg

Hvad er barnets højde i centimeter?

Mål barnet stående hvis dette er muligt ellers liggende.

Højde, cm

For at finde sædebredden måles hoftebredden, imens barnet sidder ned.

Mål i en lige linje over barnets skød. Det foreslåes at sætte en bog i hver side og i stedet måle afstanden i mellem dem, da dette er lettere, for et mere præcist mål.

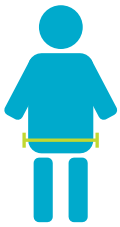

Sædebredde, cm

Sædedybden måles også imens barnet sidder på en stol.

Vær sikker på at barnet sidder i 90° op ad ryglænet. Mål herefter fra ryglænet og frem til lige bag barnets knæ.

Sædedybde, cm

Mål højden på barnets læg imens barnet sidder ned.

Mål fra starten af hælen og op langs barnets læg helt op til låret/knæet imens benet er i en 90°position.

Højde på leg cm

Mål barnets ryghøjde imens barnet sidder ned.

Vær sikker på at barnets ryg er strukket så meget ud som muligt. Mål i en lige linje barnets ryg fra sædet til skulder.

Ryghøjde, cm

Mål herefter hele højden fra sædet til og med hovedet imens barnet sidder.

V ær igen sikker på at barnets ryg er udstrakt så meget som muligt. Mål her i en lige linje fra sædet til toppen af barnets hoved.

Højde fra sæde til og med hoved, cm

Check vores hjemmeside, hvor du kan få informationer om vores nyeste produkter samt andre nyheder.

Vores formål samt fokus er hele tiden at forbedre vores tilbud og samarbejdet med vores lokale distributører eller kontakter i lande, hvor vi ikke har en lokal disributør.

Vores hjemmeside www.globalcarehab.com Giver dig:

- Informationer om nyeste produkter
- Direkte mail kontakt
- Hjælp til målingtagning af brugeren
- Leveringsinformationer
- Og andre nyheder som kommer engang i fremtiden.....

CE authorized representative

GLOBAL CAREHAB

www.globalcarehab.com
info@globalcarehab.dk
+45 24 65 55 50

Holmstrupgaarvej 11
8220 Brabrand
Denmark