special tomato

PRODUCTEN VOOR KINDEREN EN TIENERS MET SPECIALE WENSEN

GLOBAL CAREHAB

Nederlands

DE BIJZONDERE 'TOMAAT' VAN ONZE FAMILIE

Mijn vader en moeder hebben vier kinderen. De eerste drie kinderen waren gezonde en gewone kinderen. Toen kwam ik, een kind met een afwijking: het Down Syndroom. Ik had een gaatje in mijn hart, een scheurtje in mijn hartklep, een grote tong en een wiebelig hoofd. Toen ik ouder werd kreeg ik in de gaten dat ik een trage leerling was.

Op een dag was ik het zat dat ik zo veel moeite moest doen om mijn huiswerk te maken. Ik vertelde mijn vader wat mij dwars zat. Hij vertelde mij een verhaal wat hem overkomen was in het jaar dat ik ben geboren. Hij was aan het werk in zijn groentetuin. Elk jaar heeft mijn vader namelijk een groentetuin; hij houdt ervan om tomaten te planten. Tegen oogsttijd trok een bijzondere tomaat zijn aandacht. Het had een grote, gladde, helderrode zijkant en mijn vader wilde deze tomaat plukken om deze bijzondere tomaat eens goed te bekijken: hij was zo uniek en zag er zo aantrekkelijk uit. Tijdens de maaltijd was deze tomaat net zo sappig als de andere.

Ook al ben ik door mijn Down Syndroom anders, zoals deze bijzondere tomaat, mijn familie en vrienden houden misschien daarom nog wel meer van mij. Zij willen mij altijd helpen wanneer ik hulp nodig heb. Mijn vader vertelde mij, ook al heb ik meer moeite met leren dan mijn broer en zusters, mijn innemende en vriendelijke persoonlijkheid en sterke karakter maken mij net zo bijzonder als zij. Ik denk dat ik die speciale 'tomaat' aan onze familieboom ben!

INHOUDSOPGAVE

WANDELWAGENS

EIO	4-wielwandelwagen	SPECIAL TOMATO®	4
JOGGER	3- wielwandelwagen	SPECIAL TOMATO®	6

TAFEL/WERKBLAD

MAT	Mobiel en instelbare	SPECIAL TOMATO®	8

ZITVOORZIENINGEN

MPS	zitvooorziening deelbaar	SPECIAL TOMATO®	9
MPS	hoog-laag	SPECIAL TOMATO®	10
MPS	maten	SPECIAL TOMATO®	12
SITTER	zitschelp	SPECIAL TOMATO®	14

ZITKUSSENS

LINER	rug & zitkussen	SPECIAL TOMATO®	16
BOOSTER	zitkussen	SPECIAL TOMATO®	17
HRC + EPP	height right stoel + zitkussen	SPECIAL TOMATO®	18

THERAPIEPRODUCTEN

THERAPY	rollen & wigkussens	SPECIAL TOMATO®	20

TOILET

POTTY	zachte bekleding	SPECIAL TOMATO®	22

AFMETINGEN

HOE BEPAAL IK DE JUISTE MAAT 23

EIO wandelwagen, 4-wiel

PLUSPUNTEN

- Snel los te koppelen wielen
- Zwenkwielen voor met rijrichtingfixatie
- Rughoek instelbaar
- Parkeerrem
- Op hoogte instelbare handgreep
- Verstelbare voetopvang met opstaande rand
- Huif met venster
- Hoofdsteun
- Lichaamsgordel met schoudervulling
- Romp- en heupkussens
- Opvouwbaar
- Lichtgewicht aluminium frame

De Special Tomato® EIO Wandelwagen heeft het beste van twee werelden. Een wandelwagen, die voor een lichte tot een gemiddelde zitondersteuning zorgt. Een lichtgewicht wandelwagen, voorzien van alle gemakken! De EIO wandelwagen is speciaal bedoeld voor de wat grotere kinderen. Nu kunt u uw kind overal mee naartoe nemen en hoeft u zich geen zorgen te maken om het zitcomfort van uw kind. Dat doet de EIO wandelwagen namelijk voor u!

EIO wandelwagen

Artikelnummer	63009900
Stoelbreedte	35,5cm
Stoeldiepte	30,5 cm
Rughoogte	61 cm
Maximaal gewicht gebruiker	40 kg
Maximale lengte gebruiker	125 cm
Gewicht wandelwagen	10 kg

GLOBAL CAREHAB
www.globalcarehab.com
info@globalcarehab.dk
+45 24 65 55 50

EIO MAATREGELEN: GEVOUWEN

Width with rarewheels	59 cm
Width without rarewheels	55 cm
Length	93 cm
Height	52 cm

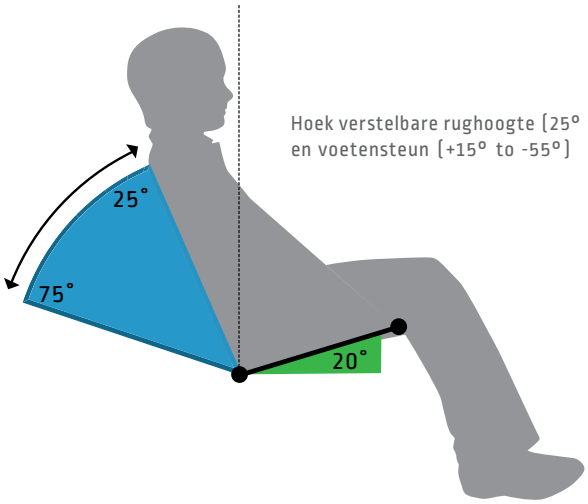

1. Afmeting 1 en 2 Soft-Touch® Liners (Pagina 8) bevestigd aan de wandelwagen. Keuze uit de kleuren: rood, lila, Blauw of Grijs
2. Afmeting 1 en 2 soft-touch® liners (pagina 12) bevestigd aan de wandelwagen. keuze uit de kleuren: blauw, grijs of lila
3. 5-Punts comfortabele lichaamsgordel, met borstriem en schoudervulling & afneembare en af te stellen romp-, heup en zijondersteuning
4. Winkelmandje
5. Voetenzak in twee versies
   1. met zitting en rugleuning
   2. En zonder zitting en rugleuning
6. Makkelijk te duwen, luchtvrije zwenkwielen met rijrichtingfixatie
7. Op hoogte instelbare handgreep, hoofdsteun en afneembare huif met venster en grote opbergzak
8. Regenhoes (optioneel) GC69500100

JOGGER
wandelwagen, 3-wiel

PLUSPUNTEN

- Zwenkwiel met rijrichtingstabilisator
- Luchtbanden
- Rughoekinstelbaar
- Handrem op voorwiel
- Hoogte instelbare handgreep
- Voetopvang met opstaande rand
- Huif met venster
- 5-Punts lichaamsgordel
- Met vering
- Opvouwbaar
- Lichtgewicht aluminium frame

De Special Tomato™ Jogger is voor diegene die een echte lichtgewicht, manoeuvreerbare wandelwagen wil, maar geen concessie aan het zitcomfort wil doen. Met zijn superlichte aluminium frame, is de Jogger handig in te klappen en vindt daardoor makkelijk een plekje in uw auto. Een geriefelijke wandelwagen met huif met venster, zodat u uw kind in het oog kunt houden. Geschikt voor kinderen die een ondersteuning nodig hebben. De Soft-Touch Liners en de Sitters zijn handig inzetbaar. De Special Tomato Jogger blijft makkelijk vouwbaar, zelfs met de Soft-Touch Liner erin!

JOGGER wandelwagen

Artikelnummer	62009900
Stoelbreedte	35 cm
Stoeldiepte	30 cm
Rughoogte	61 cm
Maximaal gewicht gebruiker	50 kg
Maximale lengte gebruiker	125 cm
Gewicht wandelwagen	12 kg

GLOBAL CAREHAB
www.globalcarehab.com
info@globalcarehab.dk
+45 24 65 55 50

JOGGER MAATREGELEN: GEVOUWEN

Width with rarewheels	65 cm
Width without rarewheels	53 cm
Length	88 cm
Height	45 cm

Huif klapt dicht wanneer de Jogger wordt ingeklapt.

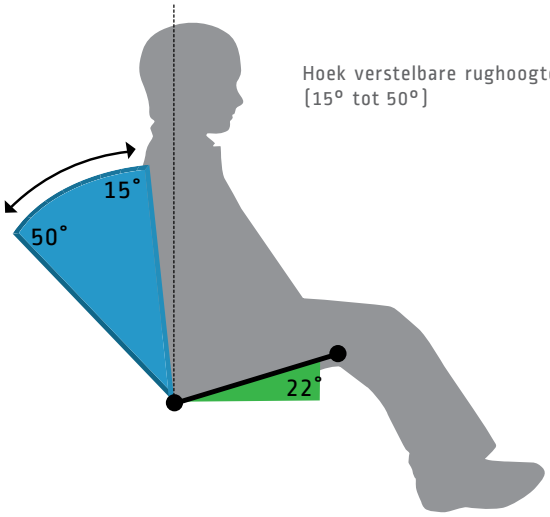

Hoek verstelbare rughoogte
(15° tot 50°)

1. Maat 1 en 2 Soft-Touch® Liners (pagina 8) bevestigd aan de wandelwagen, in de kleuren: rood, lila, blauw of grijs
2. Maat 1 en 2 Soft-Touch® Sitters (pagina 12) bevestigd aan de wandelwagen in de kleuren: blauw, grijs of lila
3. Bekleding met rughoekinstelbaar en voetenopvang met opstaande rand
4. Afneembare voor- en achterwielen
5. Voetenzak in twee versies
   1. met zitting en rugleuning
   2. En zonder zitting en rugleuning
6. Afneembare huif met venster en op hoogte instelbare handgreep
7. Medicijnenzak (optioneel) 62010000
8. Hoofdondersteuning (optioneel) 62020000
9. Regenhoes (optioneel) GC69500100

MAT
Mobiel en instelbare Tafel

Verstelbare, wendbaar en veelzijdig

- Twee maten: hoog en laag
- Hoogte instelbaar
- Hoek instelbaar
- Verrijdbaar

75 mm zwenkbare voorwielen

(110mm) vaste achter wielen

Maten van de tafel	Specificatie lage uitvoering	Specificatie hoge uitvoering
Artikelnummer	65000109	65000309
Laagste stand van de tafel	40 cm	51 cm
Hoogste stand van de tafel	53 cm	71 cm
Gewicht	10,80 kg	13 kg
Tafelblad maten	71 cm (breedte) x 51 cm (diepte)	71 cm (breedte) x 51 cm (diepte)

1. Tafelblad hoekverstelbaar van 0 – 80 graden
2. Tafelhoogte instelbaar.
   Lage uitvoering van 41 tot 53 cm
   Hoge uitvoering van 51 tot 71 cm
3. De breedte tussen de wielen is 71 cm zodat de rolstoelen tot die breedte daar tussen passen.
4. Kan met verschillende zitvoorzien-gen worden gebruikt.
5. Ook met loophulpen kan deze worden gebruikt.

GLOBAL CAREHAB
www.globalcarehab.com
info@globalcarehab.dk
+45 24 65 55 50

2 year warranty

MPS ZITVOOORZIENING DEELBAAR
Zitsyteem met veel mogelijkheden

- 5-Puntsgordel
- Met zitkussen; heuphoek instelbaar
- Op juiste hoogte af te stellen rug- en hoofdkussens

Het werkblad is makkelijk op te bergen aan de achterkant van de Mobile Floor Base

Met zitkussen; heuphoek instelbaar

MPS Accessories

1. Onderstel op wielen
79070100 klein
79070300 groot

2. Optioneel: hoofdsteun met zijondersteuning
MHL in diverse kleuren

3. Standaardhoofdsteun
MHS in rood

4. Kussens, optioneel
MS5 in Blauw
Vier verschillende maten zitkussens en twee rugkussen op de groei!

5. MPS werkblad
79060159 Grijs, klein
79060359 Grijs, groot
Diepte verstelbaar. 60° in hoek verstelbaar. Het werkblad, is makkelijk te bevestigen op het onderstel.

Wandelwagen Accessoires

6. Zonnedakje 79210000
Beschermt tegen de zon, tevens voorzien van een handig venster.

7. Optioneel te voorzien van luchtbanden achter
79230000

8. MPS Wandelwagen 79200000
Opvouwbare wandelwagen. Opvouwbaar tot 18 cm breedte × 18 cm diepte × 122 cm lengte. Ondersteunt tot 67,5 kg en weegt maar 9 kg. 30° draaibare stoel.

MPS HI-LOW

Hoog-laag in te stellen zitvoorziening, meegroeibaar

- Verschillende zittingen mogelijk
- Zithoekverstelling
- Zithoogte instelbaar van vloer tot tafel
- Geprofileerde rugkussens
- Zonder gereedschap instelbaar
- Standaard voorzien van H-fixatie
- Zacht materiaal®

MPS blauw met werkblad

MPS groen met werkblad

MPS rood met werkblad

MPS lila met werkblad

GLOBAL CAREHAB
www.globalcarehab.com
info@globalcarehab.dk
+45 24 65 55 50

1. Ergonomische handgreep; comfortabele greep voor alle hoogtes
2. Houten accenten in een modern ontwerp
3. Zithoek traploos instelbaar van -30° tot 10°.
4. Zonder gereedschap instelbaar
5. Voetopvang instelbaar
6. Met zitkussen; heuphoek 30° instelbaar
7. Zwenkwielen met rem
8. Optioneel instelbaar werkblad
9. Hoog/laag verstelbaar met kind in de stoel

Verschillende maten en keuzemogelijkheden

Kies er één van elk

Kies een kussenkleur

Rood ☐ Lila ☐ Groen ☐ Blauw ☐ — Per stuk

Grijs ☐ Licht Grijs ☐ — Extra levertijd.

Hoofdsteunen

MHS en MHL hoofdsteunen geschikt voor (MS) en (ML) kuipen.

MHS (Standaard)

B 19cm
H 16,5cm

MHL (met zijsteun)

B 18cm
H 15cm

Rugkussens

MS2 ☐

B 20cm
H 21,5cm

MS4 ☐

B 23cm
H 28 cm

ML2 ☐

B 25,5cm
H 28cm

ML4 ☐

B 28cm
H 33cm

Zitkussens

MS1 ☐

B 18cm
D 15cm

MS3 ☐

B 22cm
D 20cm

MS5 ☐

B 25cm
D 25cm

MS7 ☐

B 25cm
D 30cm

ML1 ☐

B 28cm
D 28 cm

ML3 ☐

B 30cm
D 33 cm

ML5 ☐

B 33cm
D 38 cm

ML7 ☐

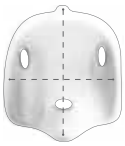

B 33cm
D 43cm

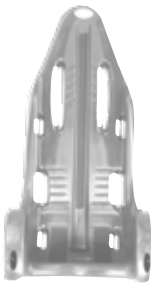

Kleine Kuip (MS)

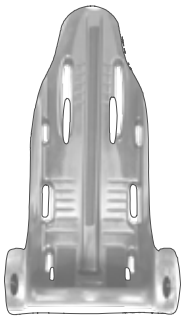

Grote Kuip(ML)

GLOBAL CAREHAB
www.globalcarehab.com
info@globalcarehab.dk
+45 24 65 55 50

	Kleine MPS rugkussens		Grote MPS rugkussens	
MPS rugkussens	MS2	MS4	ML2	ML4
Leeftijd gebruiker	9 m - 3 jr	2 - 9 jr	6 - 9 jr	8 - Volwassene
Lengte gebruiker	71-94cm	81-132cm	114-147cm	122 cm - Volwassene
Max.gewicht gebruiker	36 kg		67 kg	
Breedte	20cm	23cm	25cm	28cm
Hoogte	21cm	28cm	28cm	33cm
Top van rugkussen	28-40cm	38-51cm	38-51cm	48-56cm
Top van hoofdkussen	45-58 cm	53-66 cm	61-71 cm	66-76 cm

	Kleine MPS zitkussens				Grote MPS zitkussens			
MPS Zitkussens	MS1	MS3	MS5	MS7	ML1	ML3	ML5	ML7
Leeftijd gebruiker	9 m - 3 jr	2 - 5 jr	4 - 8 jr	5 - 9 jr	6 - 9 jr	8 - 11 jr	10 - 14 jr	12 - Volwassene
Lengte gebruiker	71-94 cm	81-109 cm	101-127 cm	109-132 cm	114-147 cm	122-152 cm	122-157 cm	147 cm - Volwassene
Max.gewicht gebruiker	36 kg				67 kg			
Stoelbreedte	18 cm	23 cm	25 cm	25 cm	28 cm	30 cm	33 cm	33 cm
Stoeldiepte	15 cm	20 cm	25 cm	30 cm	28 cm	33 cm	38 cm	43 cm
Afstand zitting tot de voetensteun	15-40 cm	15-40 cm	15-40 cm	15-40 cm	20-45 cm	20-45 cm	20-45 cm	20-45 cm
Top van rugkussen	28-40 cm	38-51 cm	38-51 cm	38-51 cm	38-51 cm	48-56 cm	48-56 cm	48-56 cm
Top van hoofdkussen	45-58 cm	53-66 cm	53-66 cm	53-66 cm	61-71 cm	66-76 cm	66-76 cm	66-76 cm
Heuphoek	-15° to +15°	-15° to +15°	-15° to +15°	-15° to +15°	-15° to +15°	-15° to +15°	-15° to +15°	-15° to +15°
Afstand van vloer naar bovenkant zitting	38 cm	38 cm	38 cm	38 cm	46 cm	46 cm	46 cm	46 cm

Accessories		
Werkblad	61 × 43 × 5 cm	3,6 kg

Hoog-laag frame
MPS Seat met voetensteun

Kleine (MS) 79300109
Grote (ML) 79300309

MPS Seat met voetensteun

Kleine (MS) 79030109
Grote (ML) 79030309

Verrijdbaar onderstel
MPS Seat met voetensteun

Kleine (MS) 79010109
Grote (ML) 79010309

Wandelwagen
MPS Seat met voetensteun

Kleine (MS) 79020109
Grote (ML) 79020309

SITTER
zitschelp

PLUSPUNTEN

- Latexvrij materiaal
- Kan tegen een stootje, scheurt niet en absorbeert geen vocht
- Antibacterieel
- Makkelijk schoon te maken
- Geschikt voor de Tomato Buggy wandelwagen
- Geschikt voor de Tomato Jogger
- Kan veilig bevestigd worden in standaardstoelen

The Soft-Touch™ Sitters zijn gemaakt voor een goed comfort, sterk genoeg om tegen een stootje te kunnen en geschikt voor langdurig gebruik.

Dit sterke materiaal is van een zware kwaliteit en is inmiddels een van de kenmerken van de topkwaliteit van de Special Tomato™ producten.

Sitter Seat in een Jogger wandelwagen

Sitter Seat in een EIO wandelwagen

Sitter Seat op een stoel

Sitter Seat op een vast onderstel

Sitter Seat onderstel met wiele

Sitter Seat met een grondkussen 1,2,3

GLOBAL CAREHAB
www.globalcarehab.com
info@globalcarehab.dk
+45 24 65 55 50

Sitter Specificaties	Maat 1	Maat 2	Maat 3	Maat 4	Maat 5
Gebruker Gewicht	9-18kg	13-27kg	18-36kg	22-50kg	40-90kg
Lengte gebruiker	76-89cm	89-122cm	101-142cm	127-165cm	137-188cm
Gebruker Leeftijd	1 - 2 jaar	2 - 6 jr.	6 - 9 jr.	9 - 14 jr.	13 jr. - volwassenen
Zitdiepte	18 cm	24 cm	29 cm	34 cm	40,5 cm
Zitbreedte	20 cm	25,5 cm	30,5 cm	35 cm	40,5 cm
Rughoogte	53 cm	66 cm	73,5 cm	89 cm	99 cm
Totale diepte, incl.rugleuning	30,5 cm	35,5 cm	40,5 cm	48 cm	53 cm
Totale breedte van de zitting	30,5 cm	35,5 cm	40,5 cm	45,5 cm	51 cm
Totale hoogte van de zitting	63,5 cm	73,5 cm	86 cm	102 cm	112 cm
Gewicht	2,7kg	4,5kg	5,8kg	6,8 kg	8,5 kg

Artikelnummer	Size 1	Size 2	Size 3	Size 4	Size 5
Sitter seat	7701010x	7701020x	7701030x	7701040x	7701050x
Sitter Seat op een vast onderstel	7711010x	7711020x	7711030x	7711040x	7711050x
Sitter Seat onderstel met wiele	7721010x	7721020x	7721030x	7721040x	7721050x
Sitter Seat met een grond-kussen 1,2,3	7801010x	7801020x	7801030x		

Kleur = x 2 4 9

1. In verschillende hoeken te gebruiken
2. Voorgevormde hoofd- en zijonder-steuning; gezien vanaf boven
3. Verstelbare 5-Puntsgordel
4. Bevestigingsriemen voor een standaardstoel
5. Voorgevormde abductieverhoging
6. Hoofdsteun (optioneel) 77020000

LINER
Rug & zitkussen

De Liner zitting en rug is zeer geschikt voor verschillende situaties en voor verschillende producten. De ondersteunende Liners zorgen voor een goede zithouding. Geschikt voor veel verschillende stoelen en situaties.

PLUSPUNTEN

- Zachte, voorgevormde zit- en rugkussens
- Rugkussen voorzien van zijsteunen
- Standaard voorzien van abductieverhoging
- Heupgordel voor extra ondersteuning
- Riemen om de Liner aan een stoel te bevestigen
- Licht in gewicht
- Geschikt voor gebruik in wandelwagens, stoelen en rolstoelen
- Makkelijk schoon te maken en duurzaam
- Zachte, voorgevormde zit- en rugkussens

TOEPASSINGSMOGELIJKHEDEN

Draagbaar

Kersenkleur Liner in een Jogger

Kersenkleur Liner in een EIO

Liner kussens in een Hight Right stoel

LINER Rug

		Maat 1 (LB1)	Maat 2 (LB2)	Maat 3 (LB3)	Maat 4 (LB4)	Maat 5 (LB5)
Binnenafmetingen	Artikel nummer	7205010x	7205020x	7205030x	7205040x	7205050x
	Breedte	19 cm	22 cm	25 cm	33 cm	35 cm
	Hoogte	25 cm	34 cm	37 cm	39 cm	40 cm
Buitenafmetingen	Breedte	27 cm	31 cm	34 cm	37 cm	41 cm
	Hoogte	25 cm	34 cm	37 cm	39 cm	41 cm
	Gewicht kg	0,5 kg	0,5 kg	0,6 kg	0,8 kg	1 kg

LINER Zitkussen

		Maat 1 (LS1)	Maat 2 (LS2)	Maat 3 (LS3)	Maat 4 (LS4)	Maat 5 (LS5)
Binnenafmetingen	Artikel nummer	7204010x	7204020x	7204030x	7204040x	7204050x
	Breedte	20 cm	25 cm	30 cm	35 cm	40 cm
	Diepte	20 cm	25 cm	30 cm	35 cm	40 cm
Buitenafmetingen	Breedte	28 cm	32 cm	35 cm	44 cm	49 cm
	Diepte	27 cm	33 cm	38 cm	44 cm	49 cm
	Gewicht kg	0,5 kg	0,9 kg	1,3 kg	2,0 kg	2,3 kg
	Verhoogt de zithoogte	5,5 cm	6 cm	9 cm	9 cm	9 cm

Kleur = x 1 2 4 9

GLOBAL CAREHAB
www.globalcarehab.com
info@globalcarehab.dk
+45 24 65 55 50

5 year warranty

BOOSTER zitkussen

De Booster Seat verhoogt het zitten met 10 cm

PLUSPUNTEN

- 3-Puntsgordel
- Zorgt voor extra bekkenstabiliteit

Licht in gewicht en handig om mee te nemen

Zacht en voorgevormd voor een goede zithouding

BOOSTER zitkussen

	Afmetingen binnenkant			Afmetingen buitenkant				
Artikel nr.	Stoelbreedte	Stoeldiepte	Rughoogte stoel	Stoelbreedte	Stoeldiepte	Totale hoogte	Gewicht kg	Verhoogt de zithoogte
7300000x	25,4 cm	24 cm	11,4 cm	34,3 cm	34,3 cm	19,7 cm	2 kg	10 cm

Kleur = x 1 2 4 9

HRC
Height Right Chair

PLUSPUNTEN

- 3-Puntsgordel
- Hoogte van de verstelbare voetopvang met opstaande rand
- Diepte van de verstelbare voetopvang met opstaande rand
- Accessoires beschikbaar zoals: kussens, voetensteunen. Werkblad en handbeugel

TOEPASSINGEN

EPP zitkussen met en
HRC rugkussen
zie pagina 19

HRC rug- en HRC zitkussen

Liner zit- en rugkussen
zie pagina 16

HRC Zitkussen & Rug

	Zitkussen	Rug
Artikel nr.	6104000x	6105000x
Breedte	44 cm	43 cm
Diepte / Hoogte	30 cm	20 cm

Kleur = x 1 2 4 9

HRC

Artikelnummer	61000000
Afmetingen zitting	Breedte 42cm x Diepte 23,5cm
Zithoogte-instelbaar (vanaf de vloer)	42cm to 61cm
Afmetingen voetenplank	Breedte 42cm x Diepte 29cm
Voetenplank instelbaar (vanaf de vloer)	10cm to 38cm
Werkblad	Breedte 48cm x Diepte 20,3cm
Werkblad hoogte vanaf de vloer	66cm
Maximaal belastbaar gewicht	112,5kg
Totale afmetingen	Breedte 43cm x Diepte 53cm x Hoogte 84cm

GLOBAL CAREHAB
www.globalcarehab.com
info@globalcarehab.dk
+45 24 65 55 50

EPP - zitkussen

Licht in gewicht en handig om mee te nemen

Eenvouding te bevestigen

PLUSPUNTEN

- Voorgevormd kussen
- Voorzien van abductieverhoging
- Hoge zijsteunen
- Bekken ondersteuning

EPP Zitkussen

	Afmetingen binnenkant			Afmetingen buitenkant				
Artikel nr.	Stoelbreedte	Stoeldiepte	Hoogte abductie	Stoelbreedte	Stoeldiepte	Totale hoogte	Gewicht kg	Verhoogt de zithoogte
6107000x	28 cm	24 cm	8 cm	35 cm	35 cm	20 cm	2 kg	8 cm

Kleur = x 1 2 4 9

1. Inclusief 3-Puntsgordel
2. Extra Voetensteunen (paar)
3. Voet- en zitplaat in diepte en hoogte regelbaar
4. Kan worden gebruikt door zowel kinderen als volwassenen
5. Extra beschermhoes

THERAPIE
Rollen & wigkussens

PLUSPUNTEN

- Zacht materiaal
- Comfortabel en duurzaam
- Latexvrij
- IJzersterk materiaal
- Laat geen vloeistoffen door
- Materiaal scheurt niet
- Antibacterieel
- Makkelijk schoon te maken
- Gebruiksvriendelijk en voorzien van handgreep

THERAPIE ROLLEN

Soft-TouchTM Therapie Rollen zijn ontworpen voor toepassingen zoals verlengingen en flexie, balans-houdingtherapie en neurologische ontwikkeling activiteiten. Om voor een stevig platform in deze therapeutische toepassingen te zorgen, is in elke Roll een solide en stevig binnenste verwerkt, behalve in de Rollen van 8 cm en 10 cm doorsnede.

	Maat 1	Maat 2	Maat 3	Maat 4	Maat 5	Maat 6	Maat 7
Artikel nr.	7500010x	7500020x	7500030x	7500040x	7500050x	7500060x	7500070x
Doorsnee	8 cm	10 cm	15 cm	20 cm	20 cm	25 cm	30 cm
Lengte	20 cm	61 cm	61 cm	61 cm	91 cm	91 cm	91 cm
Gewicht	0,1 kg	0,6 kg	1,4 kg	2,2 kg	3,3 kg	4,4 kg	5,8 kg

Kleur = x 4 9

GLOBAL CAREHAB
www.globalcarehab.com
info@globalcarehab.dk
+45 24 65 55 50

Voorzien van handgreep

THERAPIE WIGKUSSENS

Soft-TouchTM Therapie Wigkussens zijn ideaal voor toepassingen voor een aangepaste houding, balans en spierspasme-controle. Het wordt, samen met de dynamische bewegingsmodellen, aanbevolen voor de fijne en de grovere motorieke activiteiten.

	Maat 1	Maat 2	Maat 3	Maat 4	Maat 5
Artikel nr.	7600010x	7600020x	7600030x	7600040x	7600050x
Hoogte	10 cm	15 cm	20 cm	15 cm	20 cm
Breedte	51 cm	51 cm	51 cm	61 cm	61 cm
Lengte	56 cm	56 cm	56 cm	71 cm	71 cm
Gewicht	2,3 kg	2,5 kg	3 kg	3,8 kg	4,7 kg
Hoek	10 °	16°	20°	12°	16°

Kleur = x 4 9

POTTY SEAT zachte bekleding voor de toiletbril

PLUSPUNTEN

- Zacht en vorm gegeven voor comfort
- Twee verschillende vormen voor verschillende toiletten
- Makkelijk schoon te maken
- Lekt niet door, makkelijk schoon te houden en hygiënisch
- Wordt geleverd met een rugzakje
- Om het handig en hygiënisch te kunnen vervoeren

Verlengde Potty Seat

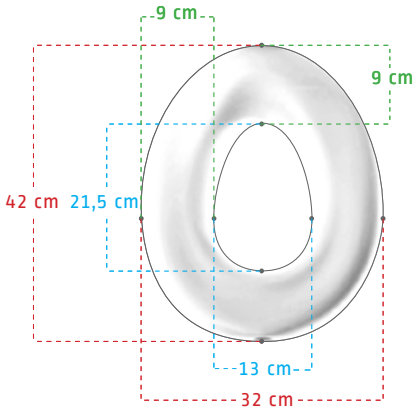

Ronde Potty Seat

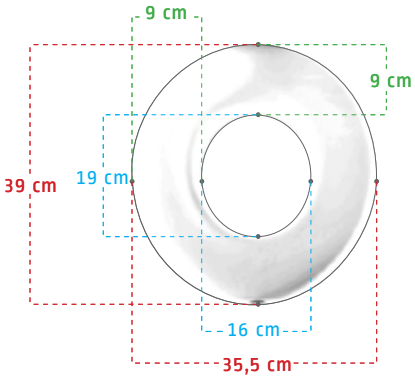

Zachte en geriefelijke ondersteuning

Plastic draagtas wordt bijgeleverd

	Verlengde	Ronde
Artikel nr.	7402000x	7401000x
Overall Breedte	32 cm	35,5 cm
Overall Diepte	42 cm	39 cm
Dikte	3 - 5 cm	2,5 - 5 cm
Grote van de opening B x D	13 cm x 21,5 cm	16 cm x 19 cm

Kleur = x 4 9

GLOBAL CAREHAB
www.globalcarehab.com
info@globalcarehab.dk
+45 24 65 55 50

5 year warranty

HOE BEPAAL IK DE JUISTE MAAT

Om in staat te zijn om het product en de accessoires af te stemmen op het kind of op uzelf, hebben we wat basisinformatie nodig.

De 'meetgids' hieronder kan u assisteren om de maten nemen. Natuurlijk kunt u altijd contact met ons opnemen, via onze website, om u te helpen – zie de laatste pagina: www.globalcarehab.com

Leeftijd

Gewicht

Lengte

Neem de maten wanneer de persoon, indien mogelijk, staat. Wanneer dat niet kan, kunnen liggend de maten genomen worden.

Hoogte

De heupbreedte wordt gemeten vanaf de heup (waar het been draait in de heup) terwijl de persoon zit.

Meet in een rechte lijn direct over de buik (over de schoot). Zie onze meetgids!

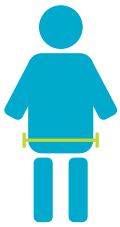

Stoelbreedte

De breedte van de heup moet ook gemeten worden in zittende positie

Zorg ervoor dat de persoon met zijn/haar achterste tegen de achterkant van de rug van de stoel zit. Meet in een rechte lijn (parallel met het zitgedeelte) vanaf waar het achterste de rugleuning raakt tot aan de knieholte.

Stoeldiepte

Hoogte van de voet tot de knie, ook meten in zittende positie

Meet vanaf de voetzool (of de schoen die gedragen zal worden bij deze uitrusting) tot aan de achterkant van het been, tot aan de achterkant van de knieholte, gebogen in 90 graden.

Lengte achterkant been

Afstand van de rug tot aan de schouders, ook meten in zittende positie

Zorg ervoor dat de persoon zo ver mogelijk achter in de stoel zit. Meet in een rechte lijn (parallel tot de oppervlakte van de stoelrug) van de stoel, waar het achterste contact maakt met het oppervlakte, tot boven aan de schouders.

Rug

Afstand rug tot het hoofd, ook meten in zittende positie

Zorg ervoor dat de persoon zo ver mogelijk achter in de stoel zit.
Meet in een rechte lijn (parallel tot het rugzitgedeelte) van de zitting, waar het achterste contact maakt met het zitoppervlakte tot puntje van het hoofd.

Rug

Op onze website
www.globalcarehab.com
vindt u de laatste productinformatie
en de nodige hulp en tips voor het
correct berekenen van onze producten.

Ons e-mailadres, de verzendinformatie
en alle informatie over de producten
die nog komen gaan.

CE authorized representative

GLOBAL CAREHAB

www.globalcarehab.com
info@globalcarehab.dk
+45 24 65 55 50

Holmstrupgaarvej 11
8220 Brabrand
Denmark

Druk-, zet- en typefouten voorbehouden.